見積参考資料

委託業務名 R2徳耕　合理化　近藤排水樋門　機能保全計画策定業務

注意

「見積参考資料」は入札参加者の迅速で適正な業務委託費の見積りのための一資料であり，委託契約を拘束するものではない。

事業名	農業水利施設保全合理化事業　近藤排水樋門
業務名	Ｒ２徳耕　合理化　近藤排水樋門　機能保全計画策定業務

項　目　名	内　　容
事業主体名	東部農林水産局（徳島）
事業名	農業水利施設保全合理化事業
地区名	近藤排水樋門
業務名	Ｒ２徳耕　合理化　近藤排水樋門　機能保全計画策定業務
施工場所	徳島市川内町
業務番号	
業務区分	
積算区分	当初積算
地域区分	徳島県
地区区分	徳島東部１
工期	
積算体系年月	令和２年３月
単価期適用年月	令和２年７月―Ａ
歩掛期適用年番号	
電力会社名	

事業名	農業水利施設保全合理化事業　近藤排水樋門
業務名	Ｒ２徳耕　合理化　近藤排水樋門　機能保全計画策定業務

番号	項　目　名	規　　格	数　量	単位	金　額	備　考
	業務費					
	・総合業務価格					
	・消費税相当額（１０％）					
	総合業務価格内訳					
	業務積算（設計）					
	業務積算（調査）					
	業務内容					
	業務積算（設計）					
	業務積算（調査）					

事業名	農業水利施設保全合理化事業　近藤排水樋門
業務名	Ｒ２徳耕　合理化　近藤排水樋門　機能保全計画策定業務

業務別業務名:業務積算（設計）

項　目　名	内　　容
業務名	業務積算（設計）
業務区分	
積算区分	
積算体系区分	【設計業務】
工種区分	実施設計以外
工種体系区分	
工事工種体系年番号	
電力区分	低圧・業者持・１年未満
施工地域区分(H31迄)	補正なし
週休２日補正	補正なし
熱中症対策補正（現場管理費）	0.00%

事業名	農業水利施設保全合理化事業　近藤排水樋門
業務名	Ｒ２徳耕　合理化　近藤排水樋門　機能保全計画策定業務

業務別業務名:業務積算（設計）

項　目　名	数　量	単位	金　額	備　考
1 設計業務価格				
2 ・業務原価				
3 ・・直接原価				
4 ・・・直接人件費	1.000	式		
5 ・・・直接経費(電子成果品作成費を除く)	1.000	式		
6 ・・・直接経費（電子成果品作成費）	1.000	式		
7 ・・その他原価				
8 ・一般管理費等				
9 ・一括計上価格	1.000	式		

事業名	農業水利施設保全合理化事業　近藤排水樋門
業務名	Ｒ２徳耕　合理化　近藤排水樋門　機能保全計画策定業務

業務別業務名:業務積算（設計）

工　種　名　称	数　量	単位	金　額	備　考
直接人件費内訳				
直接人件費	1.000	式		
・直接人件費	1.000	式		
・・直接人件費	1.000	式		
・・・ 設計作業費 機能診断	1.000	式		
・・・ 打合せ（設計）	1.000	式		

事業名	農業水利施設保全合理化事業　近藤排水樋門
業務名	Ｒ２徳耕　合理化　近藤排水樋門　機能保全計画策定業務

業務別業務名:業務積算（設計）

工　種　名　称	数　量	単位	金　額	備　考
直接経費(電子成果品作成費を除く)内訳				
直接経費(電子成果品作成費を除く)	1.000	式		
・直接経費(電子成果品作成費を除く)	1.000	式		
・・直接経費(電子成果品作成費を除く)	1.000	式		
・・・ 旅費交通費（設計）	1.000	式		

事業名	農業水利施設保全合理化事業　近藤排水樋門
業務名	Ｒ２徳耕　合理化　近藤排水樋門　機能保全計画策定業務

業務別業務名:業務積算（設計）

工　種　名　称	数　量	単位	金　額	備　考
一括計上価格内訳				
一括計上価格	1.000	式		
・直接経費	1.000	式		
・・直接経費	1.000	式		
・・・ その他	1.000	式		

事業名	農業水利施設保全合理化事業　近藤排水樋門
業務名	Ｒ２徳耕　合理化　近藤排水樋門　機能保全計画策定業務

業務別業務名:業務積算（設計）

名　称（規　格）	数　量	単位	単　価	金　額	備　考
直接人件費					
・直接人件費	1.000	式			
・・直接人件費	1.000	式			
・・・ 設計作業費 機能診断	1.000	式			1 式当たり
機能診断(ゲート) 2門（用排水機場･水路･貯水池等）	1.000	式			単Ａ Ｔ単　1号
合　　計					
・・・ 打合せ（設計）	1.000	式			1 式当たり
打合せ（設計業務基準日額） 一般工種,,,,,,	2.000	回			単Ａ Ｓ単　6号
打合せ（設計業務基準日額） 一般工種,,,,,,	1.000	回			単Ａ Ｓ単　7号
合　　計					

事業名	農業水利施設保全合理化事業　近藤排水樋門
業務名	Ｒ２徳耕　合理化　近藤排水樋門　機能保全計画策定業務

業務別業務名:業務積算（設計）

名　称（規　格）	数　量	単位	単　価	金　額	備　考
直接経費(電子成果品作成費を除く)					
・直接経費(電子成果品作成費を除く)	1.000	式			
・・直接経費(電子成果品作成費を除く)	1.000	式			
・・・ 旅費交通費（設計）	1.000	式			1 式当たり
打合せ（設計旅費・交通費） 一般工種,,通勤により打合せ,,,ライトバン,,1時間,Ｌ＜100km（100km未満	2.000	回			単Ａ Ｓ単　8号
）					
打合せ（設計旅費・交通費） 一般工種,,通勤により打合せ,,,ライトバン,,1時間,Ｌ＜100km（100km未満	1.000	回			単Ａ Ｓ単　9号
）					
合　　計					

事業名	農業水利施設保全合理化事業　近藤排水樋門
業務名	Ｒ２徳耕　合理化　近藤排水樋門　機能保全計画策定業務

業務別業務名:業務積算（設計）

名　称（規　格）	数　量	単位	単　価	金　額	備　考
一括計上価格					
・直接経費	1.000	式			
・・直接経費	1.000	式			
・・・ その他	1.000	式			1 式当たり
電子納品版業務報告書作成 1,Ａ－４,100,5㎝,2	1.000	式			単Ａ Ｓ単　10号
合　　計					

事業名	農業水利施設保全合理化事業　近藤排水樋門
業務名	Ｒ２徳耕　合理化　近藤排水樋門　機能保全計画策定業務

業務別業務名:業務積算（設計）

コード	名　称	数　量	単位	単　価	金　額	備　考
	＊＊＊　Ｓ単－ 1号　＊＊＊					
	主任技師		人		1.000 人	当たり算出
	主任技師			基本給時間:8.0 深夜時間:0.0	超勤時間:0.0	
	1)労務ｺｰﾄﾞ 2)労務単価算定区分					
	主任技師		人			
	合　　計					算出数量 1.000 人
	単　　価					
	＊＊＊　Ｓ単－ 2号　＊＊＊					
	技師（Ａ）		人		1.000 人	当たり算出
	技師（Ａ）			基本給時間:8.0 深夜時間:0.0	超勤時間:0.0	
	1)労務ｺｰﾄﾞ 2)労務単価算定区分					
	技師（Ａ）		人			
	合　　計					算出数量 1.000 人
	単　　価					
	＊＊＊　Ｓ単－ 3号　＊＊＊					
	技師（Ｂ）		人		1.000 人	当たり算出

事業名	農業水利施設保全合理化事業　近藤排水樋門
業務名	Ｒ２徳耕　合理化　近藤排水樋門　機能保全計画策定業務

業務別業務名:業務積算（設計）

コード	名　称	数　量	単位	単　価	金　額	備　考
	技師（Ｂ）			基本給時間:8.0 深夜時間:0.0	超勤時間:0.0	
	1)労務ｺｰﾄﾞ 2)労務単価算定区分					
	技師（Ｂ）		人			
	合　　計					算出数量 1.000 人
	単　　価					
	＊＊＊　Ｓ単－ 4号　＊＊＊					
	技師（Ｃ）		人		1.000 人	当たり算出
	技師（Ｃ）			基本給時間:8.0 深夜時間:0.0	超勤時間:0.0	
	1)労務ｺｰﾄﾞ 2)労務単価算定区分					
	技師（Ｃ）		人			
	合　　計					算出数量 1.000 人
	単　　価					
	＊＊＊　Ｓ単－ 5号　＊＊＊					
	技術員		人		1.000 人	当たり算出
	技術員			基本給時間:8.0 深夜時間:0.0	超勤時間:0.0	
	1)労務ｺｰﾄﾞ 2)労務単価算定区分					

事業名	農業水利施設保全合理化事業　近藤排水樋門
業務名	Ｒ２徳耕　合理化　近藤排水樋門　機能保全計画策定業務

業務別業務名:業務積算（設計）

コード	名　称	数　量	単位	単　価	金　額	備　考
	技術員		人			
	合　　計					算出数量 1.000 人
	単　　価					
	＊＊＊　Ｓ単－ 6号　＊＊＊					
	打合せ（設計業務基準日額）		回		1.000 回	当たり算出
	打合せ（設計業務基準日額） 一般工種,,,,,,			基本給時間:8.0 深夜時間:0.0	超勤時間:0.0	
	1)設計工種 2)打合せ	一般工種				
	3)設計用主任技師人数 4)設計用技師(A)人数					
	5)設計用技師(B)人数 6)設計用技師(C)人数					
	7)打合せ日数 8)往復移動日数					
	主任技師		人			
	技師（A）		人			
	合　　計					算出数量 1.000 回
	単　　価		回			
	＊＊＊　Ｓ単－ 7号　＊＊＊					
	打合せ（設計業務基準日額）		回		1.000 回	当たり算出

事業名	農業水利施設保全合理化事業　近藤排水樋門
業務名	Ｒ２徳耕　合理化　近藤排水樋門　機能保全計画策定業務

業務別業務名:業務積算（設計）

コード	名　称	数　量	単位	単　価	金　額	備　考
	打合せ（設計業務基準日額） 一般工種,,,,,,			基本給時間:8.0 深夜時間:0.0	超勤時間:0.0	
	1)設計工種 2)打合せ	一般工種				
	3)設計用主任技師人数 4)設計用技師(A)人数					
	5)設計用技師(B)人数 6)設計用技師(C)人数					
	7)打合せ日数 8)往復移動日数					
	技師（A）		人			
	技師（B）		人			
	合　　計					算出数量 1.000 回
	単　　価		回			
	＊＊＊　S単－ 8号　＊＊＊					
	打合せ（設計旅費・交通費）		回		1.000 回	当たり算出
	打合せ（設計旅費・交通費） 一般工種,,通勤により打合せ,,,ライトバン,,1時間,Ｌ＜100km（10			基本給時間:8.0 深夜時間:0.0	超勤時間:0.0	
	0km未満）					
	1)設計工種 2)打合せ内容	一般工種				
	3)主任技師配置人員 4)技師Ａ配置人員					
	5)技師Ｂ配置人員 6)技師Ｃ配置人員					
	7)打合せ日数 8)往復移動日数					

事業名	農業水利施設保全合理化事業　近藤排水樋門
業務名	Ｒ２徳耕　合理化　近藤排水樋門　機能保全計画策定業務

業務別業務名:業務積算（設計）

コード	名　称	数　量	単位	単　価	金　額	備　考
	9)宿泊区分 12)交通機関区分	通勤により打合せ ライトバン				
	13)高速道路往復料金（税別） 14)鉄道往復1人当料金（税別）					
	15)バス往復1人当料金（税別） 16)船舶往復1人当料金（税別）					
	17)航空往復1人当料金（税別） 18)ライトバン使用日数					
	19)時間区分 20)往復移動距離区分	1時間 Ｌ＜100km（100km未満）				
	ﾗｲﾄﾊﾞﾝ[二輪駆動]		日			<損料>
	ガソリン ＪＩＳ２号　レギュラースタンド	2.600	L			
	合　　計					算出数量 1.000 回
	単　　価		回			
	＊＊＊　Ｓ単－ 9号　＊＊＊					
	打合せ（設計旅費・交通費）		回		1.000 回	当たり算出
	打合せ（設計旅費・交通費） 一般工種,,通勤により打合せ,,,ライトバン,,1時間,Ｌ＜100km（10			基本給時間:8.0 深夜時間:0.0	超勤時間:0.0	
	0km未満）					
	1)設計工種 2)打合せ内容	一般工種				
	3)主任技師配置人員 4)技師Ａ配置人員					
	5)技師Ｂ配置人員 6)技師Ｃ配置人員					
	7)打合せ日数 8)往復移動日数					

事業名	農業水利施設保全合理化事業　近藤排水樋門
業務名	Ｒ２徳耕　合理化　近藤排水樋門　機能保全計画策定業務

業務別業務名:業務積算（設計）

コード	名　称	数　量	単位	単　価	金　額	備　考
	9)宿泊区分 12)交通機関区分	通勤により打合せ ライトバン				
	13)高速道路往復料金（税別） 14)鉄道往復1人当料金（税別）					
	15)バス往復1人当料金（税別） 16)船舶往復1人当料金（税別）					
	17)航空往復1人当料金（税別） 18)ライトバン使用日数					
	19)時間区分 20)往復移動距離区分	1時間 Ｌ＜100km（100km未満）				
	ﾗｲﾄﾊﾞﾝ[二輪駆動]		日			<損料>
	ガソリン ＪＩＳ２号　レギュラースタンド	2.600	Ｌ			
	合　　計					算出数量 1.000 回
	単　　価		回			
	＊＊＊　Ｓ単－ 10号　＊＊＊					
	電子納品版業務報告書作成		式		1.000 式	当たり算出
	電子納品版業務報告書作成 1,Ａ－４,100,5cm,2			基本給時間:8.0 深夜時間:0.0	超勤時間:0.0	
	1)報告書部数(部) 2)規格区分	1.000 Ａ－４				
	3)枚数区分(枚) 4)厚さ区分	100 5cm				
	5)CD-R枚数(枚)	2.000				
	報告書焼付代（コピー） Ａ－４以下　１００枚	1.000	部			
	簡易加除式ファイル Ａ４縦型幅5cm(チューブ・パイプファイル)	1.000	冊			

事業名	農業水利施設保全合理化事業　近藤排水樋門
業務名	Ｒ２徳耕　合理化　近藤排水樋門　機能保全計画策定業務

業務別業務名:業務積算（設計）

コード	名　称	数　量	単位	単　価	金　額	備　考
	ＣＤ－Ｒ ＣＤ－Ｒ(記録面色素フタロシアニン)７００MB	2.000	枚			
	合　　計					算出数量 1.000 式
	単　　価		式			

事業名	農業水利施設保全合理化事業　近藤排水樋門
業務名	Ｒ２徳耕　合理化　近藤排水樋門　機能保全計画策定業務

業務別業務名:業務積算（設計）

コード	名　称（規　格）	数　量	単位	単　価	金　額	備　考
	＊＊＊　Ｔ単－ 1号　＊＊＊					
	機能診断(ゲート)		式		1.000 式	当たり算出
	2門（用排水機場･水路･貯水池等）					
	主任技師		人			Ｓ単　1号
	技師（Ａ）		人			Ｓ単　2号
	技師（Ｂ）		人			Ｓ単　3号
	技師（Ｃ）		人			Ｓ単　4号
	技術員		人			Ｓ単　5号
	合　計					算出数量 1.000 式
	単　価		式			

事業名	農業水利施設保全合理化事業　近藤排水樋門
業務名	Ｒ２徳耕　合理化　近藤排水樋門　機能保全計画策定業務

業務別業務名:業務積算（調査）

項　目　名	内　　容
業務名	業務積算（調査）
業務区分	
積算区分	
積算体系区分	【調査業務】
工種区分	調査業務（一般）
工種体系区分	
工事工種体系年番号	
電力区分	低圧・業者持・１年未満
施工地域区分(H31迄)	補正なし
週休２日補正	補正なし
熱中症対策補正（現場管理費）	0.00%

事業名	農業水利施設保全合理化事業　近藤排水樋門
業務名	Ｒ２徳耕　合理化　近藤排水樋門　機能保全計画策定業務

業務別業務名:業務積算（調査）

項　目　名	数　量	単位	金　額	備　考
1 調査業務価格				
2 ・一般調査業務費				
3 ・・純調査業務費				
4 ・・・直接調査費				
5 ・・・・直接人件費～機械経費	1.000	式		
6 ・・・・直接経費（電子成果品作成費）	1.000	式		
7 ・・・間接調査費				
8 ・・・・間接調査費（施工管理費以外）	1.000	式		
9 ・・・・施工管理費				
10 ・・諸経費				

事業名	農業水利施設保全合理化事業　近藤排水樋門
業務名	Ｒ２徳耕　合理化　近藤排水樋門　機能保全計画策定業務

業務別業務名:業務積算（調査）

工　種　名　称	数　量	単位	金　額	備　考
直接人件費～機械経費内訳				
直接人件費～機械経費	1.000	式		
・直接人件費～機械経費	1.000	式		
・・直接人件費～機械経費	1.000	式		
・・・ 直接人件費～機械経費	1.000	式		

事業名	農業水利施設保全合理化事業　近藤排水樋門
業務名	Ｒ２徳耕　合理化　近藤排水樋門　機能保全計画策定業務

業務別業務名:業務積算（調査）

工　種　名　称	数　量	単位	金　額	備　考
間接調査費（施工管理費以外）内訳				
間接調査費（施工管理費以外）	1.000	式		
・旅費交通費	1.000	式		
・・旅費交通費	1.000	式		
・・・ 旅費交通費（調査外業日帰用）	1.000	式		

事業名	農業水利施設保全合理化事業　近藤排水樋門
業務名	Ｒ２徳耕　合理化　近藤排水樋門　機能保全計画策定業務

業務別業務名:業務積算（調査）

名　称（規　格）	数　量	単位	単　価	金　額	備　考
直接人件費～機械経費					
・直接人件費～機械経費	1.000	式			
・・直接人件費～機械経費	1.000	式			
・・・ 直接人件費～機械経費	1.000	式			1 式当たり
現地踏査及び現地調査(ゲート) 2門（用排水機場・水路・貯水池等）	1.000	式			単Ａ Ｔ単　1号
合　　計					

事業名	農業水利施設保全合理化事業　近藤排水樋門
業務名	Ｒ２徳耕　合理化　近藤排水樋門　機能保全計画策定業務

業務別業務名:業務積算（調査）

名　称（規　格）	数　量	単位	単　価	金　額	備　考
間接調査費（施工管理費以外）					
・旅費交通費	1.000	式			
・・旅費交通費	1.000	式			
・・・ 旅費交通費（調査外業日帰用）	1.000	式			1 式当たり
旅費交通費（調査外業日帰用）	1.000	式			単Ａ Ｘ単　1号
合　　計					

事業名	農業水利施設保全合理化事業　近藤排水樋門
業務名	Ｒ２徳耕　合理化　近藤排水樋門　機能保全計画策定業務

業務別業務名:業務積算（調査）

コード	名　称	数　量	単位	単　価	金　額	備　考
	＊＊＊　Ｓ単－ 1号　＊＊＊					
	主任技師		人		1.000 人	当たり算出
	主任技師			基本給時間:8.0 深夜時間:0.0	超勤時間:0.0	
	1)労務ｺｰﾄﾞ 2)労務単価算定区分					
	主任技師		人			
	合　　計					算出数量 1.000 人
	単　　価					
	＊＊＊　Ｓ単－ 2号　＊＊＊					
	技師（Ａ）		人		1.000 人	当たり算出
	技師（Ａ）			基本給時間:8.0 深夜時間:0.0	超勤時間:0.0	
	1)労務ｺｰﾄﾞ 2)労務単価算定区分					
	技師（Ａ）		人			
	合　　計					算出数量 1.000 人
	単　　価					
	＊＊＊　Ｓ単－ 3号　＊＊＊					
	技師（Ｂ）		人		1.000 人	当たり算出

事業名	農業水利施設保全合理化事業　近藤排水樋門
業務名	Ｒ２徳耕　合理化　近藤排水樋門　機能保全計画策定業務

業務別業務名:業務積算（調査）

コード	名　称	数　量	単位	単　価	金　額	備　考
	技師（Ｂ）			基本給時間:8.0 深夜時間:0.0	超勤時間:0.0	
	1)労務ｺｰﾄﾞ 2)労務単価算定区分					
	技師（Ｂ）		人			
	合　　計					算出数量 1.000 人
	単　　価					

事業名	農業水利施設保全合理化事業　近藤排水樋門
業務名	Ｒ２徳耕　合理化　近藤排水樋門　機能保全計画策定業務

業務別業務名:業務積算（調査）

コード	名　称	数　量	単位	単　価	金　額	備　考
	＊＊＊　Ｘ単－ 1号　＊＊＊					
	旅費交通費（調査外業日帰用）		式		1.000 式	当たり算出
	旅費交通費（調査外業日帰用）			基本給時間:8.0 深夜時間:0.0	超勤時間:0.0	
	1)交通機関区分 2)高速道路往復料金（税別）	ライトバン				
	3)鉄道往復1人当料金（税別） 4)バス往復1人当料金（税別）					
	5)船舶往復1人当料金（税別） 6)航空往復1人当料金（税別）					
	7)ライトバン使用日数 8)時間区分	1時間				
	9)地質調査技師外業日数 10)主任地質調査員外業日数					
	11)地質調査員外業日数					
	ﾗｲﾄﾊﾞﾝ[二輪駆動]		日			<損料>
	ガソリン ＪＩＳ２号　レギュラースタンド	2.600	Ｌ			
	合　　計					算出数量 1.000 式
	単　　価		式			

事業名	農業水利施設保全合理化事業　近藤排水樋門
業務名	Ｒ２徳耕　合理化　近藤排水樋門　機能保全計画策定業務

業務別業務名:業務積算（調査）

コード	名　称（規　格）	数　量	単位	単　価	金　額	備　考
	＊＊＊　Ｔ単－ 1号　＊＊＊					
	現地踏査及び現地調査(ゲート)		式		1.000 式	当たり算出
	2門（用排水機場・水路・貯水池等）					
	主任技師		人			Ｓ単　1号
	技師（Ａ）		人			Ｓ単　2号
	技師（Ｂ）		人			Ｓ単　3号
	合　計					算出数量 1.000 式
	単　価		式			

施設諸元台帳（水門）

施設番号	ー	施設名	近藤排水樋門	事業名	県営かんがい排水事業	地区名	川内地区	事務所名	東部農林水産局＜徳島＞

予定管理者	川内土地改良区				
受益面積	ha				
施工業者					
工期（事業地区全体）	平成　年度　～　平成　年度	位置情報			
施設建設期間	工期	平成8年度　～　平成10年度	供用開始	平成10年度	
関連施設					
更新事業名					
備考					
管理委託		管理委託先		事業状況	完了
譲　与	平成14年2月6日	譲　与　先	川内土地改良区		

事業費（円）

年度（予算年度）	工事費	測量及び試験費	用地買収補償費	工事雑費	その他	合計（年度）
不明						
						0
						0
						0
						0
						0
						0
						0
						0
						0
						0
						0
						0
						0
						0
						0
						0
						0
						0
						0
						0
						0
						0
						0
						0
						0
						0
計	0	0	0	0	0	0

本体施設	川表側・川裏側	区分	川表側（堤外地側）		川裏側（堤内地側）	
		水門幅	m		m	
		総径間	m		m	
		門柱・堰柱高	m		m	
		床　版	B × W × H		B × W × H	
			m m m		m m m	
	基礎構造		PHC杭			
	樋管	構造形式	トンネル			
		延長	23.50 m			
		B＊H or 口径（またはr）	B 3.40 m	H 2.55 m	口径（またはr） m	
	管理橋	延長	m 階段方式(W=1.129m,H=1.440m)			
	堤防	護岸工	被覆状態	鋼矢板		

ゲート設備	製造メーカ名			
	門扉	名称	水密区分	形式
		規　格		設置又は更新年
		排水ゲート	四方水密	ローラーゲート
		3.40 m ×	2.55 m	平成10年度
		排水ゲート	四方水密	ローラーゲート
		1.10 m ×	2.55 m	平成10年度
		m ×	m	
		m ×	m	
		m ×	m	
		m ×	m	

管理支援設備	TC有無		かんがい面積	ha
	TM有無		かんがい時期	計画最大取水量
	ITV有無			m3/s
	局舎区分			m3/s
	有／無線区分			m3/s
	自営線／NTT区分			m3/s
	放送設備有無			m3/s
	製造メーカ名			m3/s
	設置又は更新年			m3/s
排水	計画最大排水量	m3/s		m3/s
	流域面積	ha		m3/s

土地改良財産譲与、徳島県の土地改良「第3集」

ゲート一般図【復元図面】 S=1:40

（自然排水用ゲート）
（強制排水用ゲート）

平 面 図 S=1:40

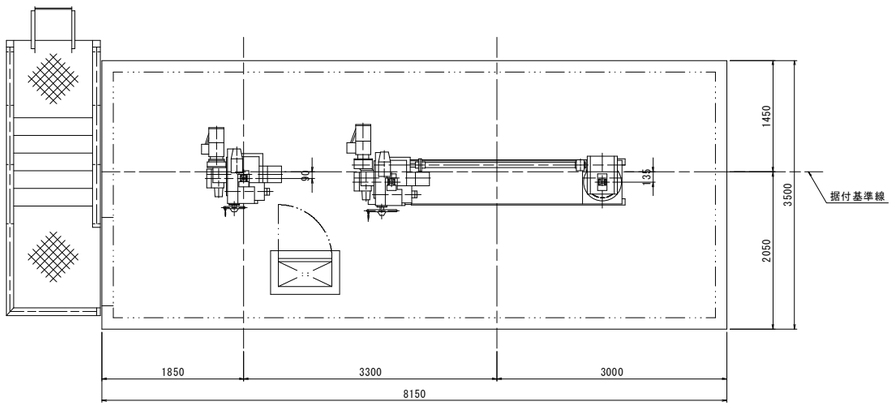

水圧方向

設　計　要　項	
型　式	ステンレス製ローラゲート
設 置 数	1　門
純 径 間	3.400 m
呑 口 高	2.550 m
設計水深	（外水深）　4.412m [AP(+)3.695]
	（内水深）　0.000m [AP(-)0.717]
操作水深（開 時）	（外水深）　1.625m [AP(+)0.908]
	（内水深）　2.625m [AP(+)1.908]
操作水深（閉 時）	（外水深）　5.412m [AP(+)4.695]
	（内水深）　1.367m [AP(+)0.650]
揚　程	2.900 m
水密方式	後面四方ゴム水密
開閉方式	電動ラック式
操作方式	機側及び遠方操作
主要部材	（扉　体）　SUS304
	（戸当り）　SUS304
備　考	

自然排水用ゲート

設　計　要　項	
型　式	ステンレス製ローラゲート
設 置 数	1　門
純 径 間	1.100 m
呑 口 高	2.550 m
設計水深	（外水深）　4.412m [AP(+)3.695]
	（内水深）　0.000m [AP(-)0.717]
操作水深（開 時）	（外水深）　4.412m [AP(+)3.695]
	（内水深）　0.000m [AP(-)0.717]
操作水深（閉 時）	（外水深）　4.412m [AP(+)3.695]
	（内水深）　3.412m [AP(+)2.695]
揚　程	2.900 m
水密方式	後面四方ゴム水密
開閉方式	電動ラック式
操作方式	機側及び遠方操作
主要部材	（扉　体）　SUS304
	（戸当り）　SUS304
備　考	

強制排水用ゲート

正 面 図 S=1:40

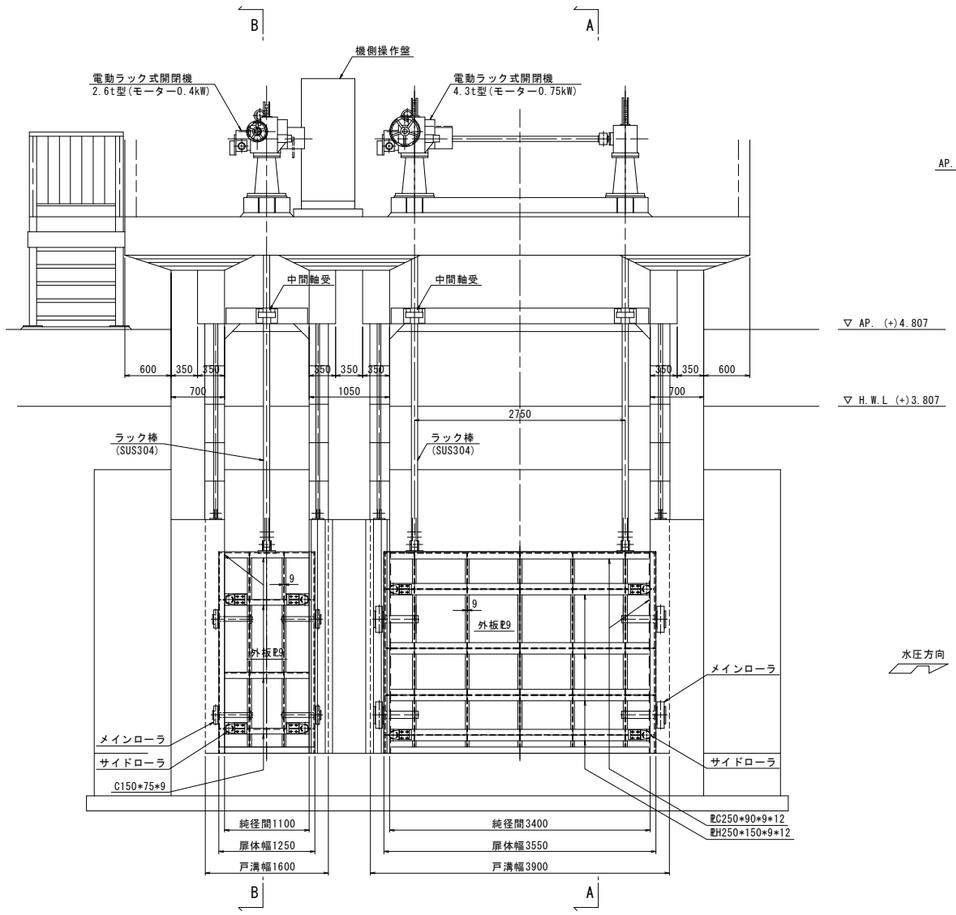

強制排水用ゲート　　自然排水用ゲート

A-A矢視 S=1:40

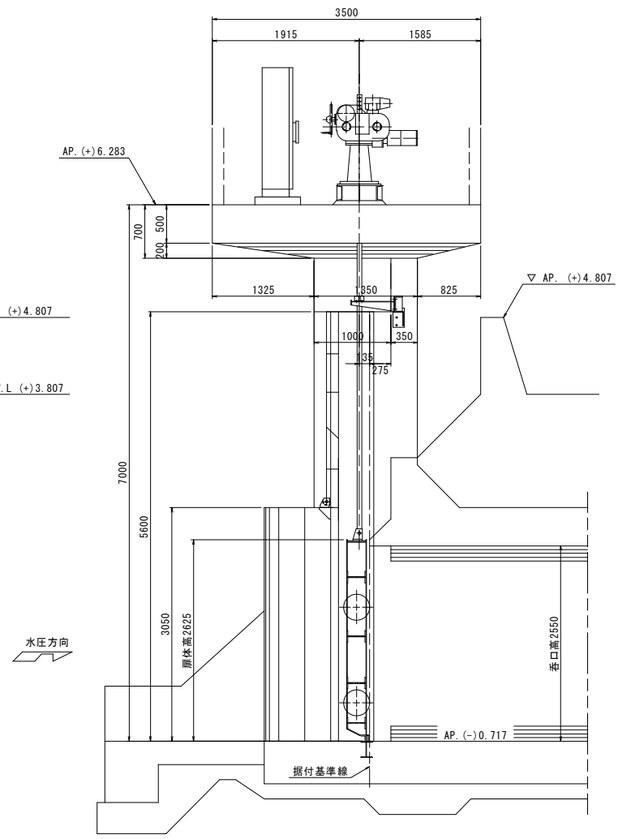

B-B矢視 S=1:40

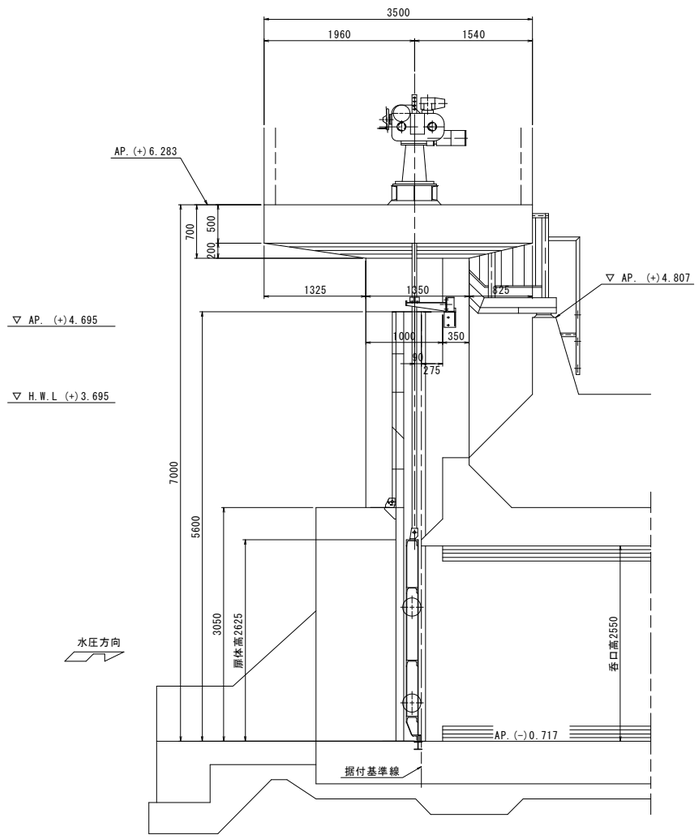

参考図（ゲート一般図）